ZIMMER BIOMET
〒105-0011 東京都港区芝公園二丁目 11 番 1 号 ☎03-6402-6600(代)

ATS タニケットスタンド/ バスケット組立説明書

はじめに

ATS タニケットスタンドは、ATS タニケットシリーズ専用に安全・快適に使用できるように開発されたスタンドです。ATS タニケットシリーズをスタンドに取り付けるため、強度と機能性に優れています。また、タニケットバスケットを組み合わせることで、カフやホース、オペレーション サービスマニュアル等を収納することが可能になります。

タニケットスタンドが倒れないようにするため、9.1kg 以上の荷重をかけないでください。また、タニケットバスケットの取り付けは 129.5cm 以下にしてください。

製品内訳

60-4022-001-00　タニケットスタンド

内訳

A	ﾊﾝｶﾞｰｱｯｾﾝﾌﾞﾘ	1 個
B	調整ﾉﾌﾞ	1 個
C	ﾎﾟｰﾙｱｯｾﾝﾌﾞﾘ	1 個
D	ｽﾀﾝﾄﾞﾍﾞｰｽ（5 本脚）	1 個
E	ｷｬｽﾀｰ（ｽﾀﾝﾄﾞﾍﾞｰｽ固定済み）	1 個
F	ﾎﾟｰﾙ固定ｱｯｾﾝﾌﾞﾘ	1 個

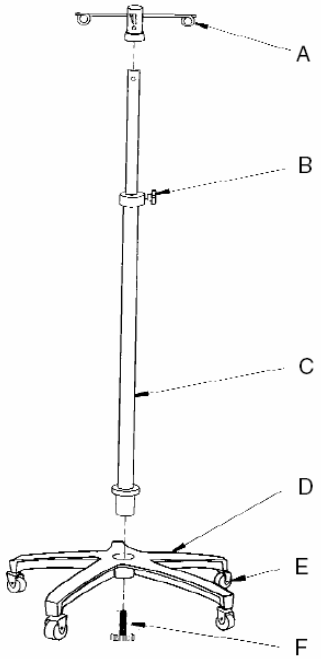

60-1908-001-00　タニケットバスケット

内訳

ア	ﾊﾞｽｹｯﾄ固定ﾈｼﾞ	8 本
イ	ﾊﾞｽｹｯﾄ	1 個
ウ	ﾊﾞｽｹｯﾄ固定ﾌﾟﾚｰﾄ	1 個
エ	ﾎﾟｰﾙﾏｳﾝﾄﾈｼﾞ	4 本
オ	ﾎﾟｰﾙ固定ﾌﾞﾗｹｯﾄ	2 個

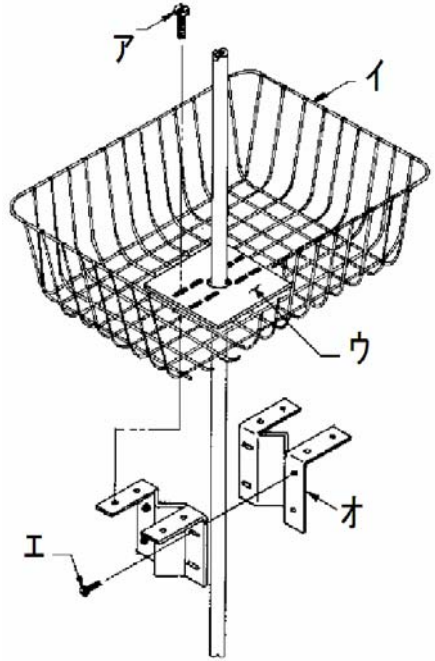

タニケットスタンド／バスケット組立手順

① マイナスドライバーを用意してください。

② タニケットスタンドおよびタニケットバスケットを箱から出します。

③ 前頁の内訳一覧を元に付属部品を確認して下さい。スタンドには 6 個の部品、バスケットには 5 種類/計 16 個の部品があることを確認してください。

④ スタンドベース/キャスター(5 本脚:部品 D/E) に、ポールアッセンブリ(部品:C)を図のように差し込みます。差込口はテーパーになっています。

⑤ スタンドベース(部品:D)裏側中央に、ポール固定アッセンブリ(部品:F)を挿入します。

⑥ ポールアッセンブリを挟むようにポール固定ブラケット(部品:ｵ,2 個)を適切な位置に固定します。その際、ポールマウントネジ(部品:ｴ,4 本)を使用します。

⑦ バスケット固定プレート(部品:ｳ)とバスケット(部品:ｲ)を通します。

⑧ 固定されたポール固定ブラケットとバスケット固定プレートでバスケットを挟み込むように固定します。その際、バスケット固定ネジ(部品:ｱ,8 本)を使用します。(**注意：バスケット固定ネジは 8 本ありますが、バスケット固定プレートの位置をずらさないと一部のネジが挿入しずらい場合があります。**)

⑨ ハンガーアッセンブリ(部品:A) をポールアッセンブリに取り付けます。

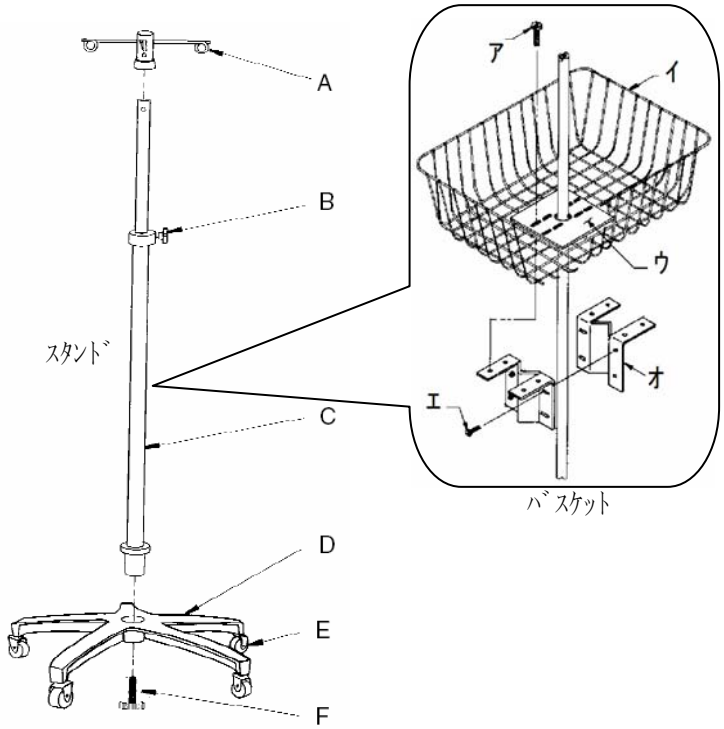

ATS タニケット本体 使用に際しての注意事項　(ATS タニケット本体を御使用の際には下記事項に御注意下さい。)

初回ご使用になる24時間以上前より電源プラグをコンセントに差し込み、内蔵バッテリーを充電して下さい。

機器の正常な動作のため、常時電源プラグをコンセントに差し込み、内蔵バッテリーをフル充電状態に保って下さい(内蔵バッテリー充電量が不足すると本体が御使用出来ません)。

禁止事項

- 可燃性麻酔薬使用又はガス常在所の近くで使用しないこと。爆発の危険性があります。

注意事項

- 本体を分解しないでください。感電の恐れがあります。
- 送気前には5分以上電源を入れておいて下さい。
- 内蔵バッテリーは、停電時や患者の一時的な移動のみに使用してください。
- 本体をスタンドに取り付ける際は、本体下部の高さが 111cm 以下で、スタンドの架台の直径が 70cm 以上であることを確認して下さい。